JOURDAIN

N°1 MONDIAL DU TUBULAIRE BOVIN

BARRIÈRES EXTENSIBLES "4 lisses"

PORTE EX 4

Brevet n° 8004426

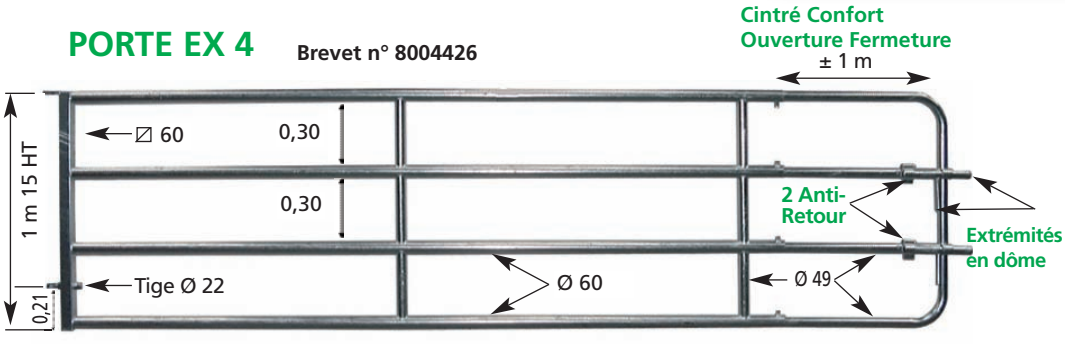

PANNEAU EX 4

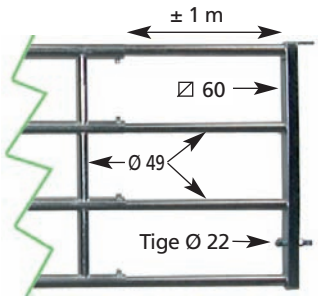

Produites à plus de 3 millions d'exemplaires depuis le dépôt de brevet N° 8004426. Elles s'adaptent facilement à toutes les dimensions grâce à leur partie extensible de 1 m en toute sécurité. Six modules interchangeables permettent de barrer de 1 à 7 mètres. Complété par de nombreuses options. Ajustables par tige à oeil et réhaussables par simple retournement (21 cm).

Chant 1 m 15 - Hauteur hors sol 1 m 65. Corps principal tube Ø 60 mm. Partie extensible tube Ø 49 mm. Entretoises Ø 49 mm ajustées en «gueule de loup», 4 serrages, tige à œil renforcée Ø 22 mm et 3 écrous sur bague acier traversante soudée tout autour.

VERSION PORTE : La partie extensible des portes EX4 est cintrée en tube Ø 49 mm avec 2 verrous anti-retour renforcés Ø 40 mm, extrémités et poignées dômées. Ouverture facile et rapide, très douces à manoeuvrer. Conseillées pour des endroits nécessitant un passage fréquent, en façades, accès aux boxes.

VERSION PANNEAU : La partie avant des panneaux identique à l'arrière les rend ouvrants dans les 2 sens. Verrouillés par 4 broches. Avec leur 2ème tige à oeil ils sont faciles à régler et conviennent parfaitement en séparation.

TOUS NOS PRODUITS SONT GALVANISÉS À CHAUD APRÈS FABRICATION

PORTE EX 4

PORTE EX 4

PANNEAU EX 4

PANNEAU EX 4

JOURDAIN - ZI - 45300 ESCRENNES - FRANCE - Tél.: 0238340000 - Fax.: 0238340299 - contacts@jourdain.fr