JOURDAIN

N°1 MONDIAL DU TUBULAIRE BOVIN

CORNADIS SAFETY® IV
Nouvelle génération

Le cornadis SAFETY sur panneaux est ouvrant dans les deux sens, réhaussable et facilement démontable. Il offre un passage de tête correspondant aux races à viande moyennement encornées avec encolures réglables et une ossature renforcée en tube Ø 60,3 avec 4 embouts réglables aux extrémités.

- Ce cornadis de sécurité possède 3 positions dont une permet le dégagement par le bas d'un animal qui se serait effondré.
- Les bras mobiles renforcés sont dotés d'un anti-passage toutes positions interdisant aux veaux parqués avec leurs mères de passer la tête. Grand confort au cou (breveté).
- L'articulation du bras est dotée d'un fourreau traversant qui reçoit un axe en acier sans filetage sur une portée de 58 mm interdisant l'ovalisation. Munie du fameux système RAZ en élastomère qui assure son retour en position 1 (ouvert) dans un mouvement silencieux sans contact acier-acier (breveté).
- L'encolure est réglable par coquilles griffes forte épaisseur avec bourrelet de renfort et angles arrondis.

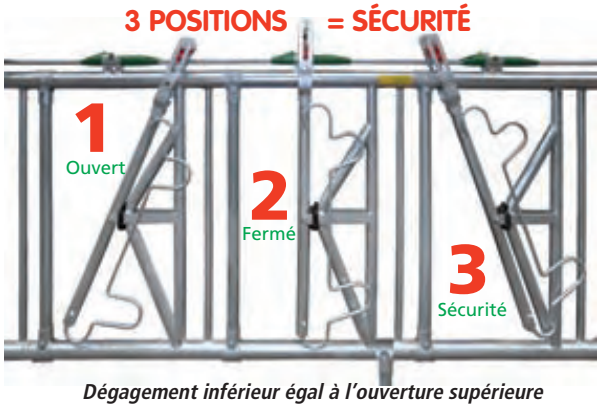

Dégagement inférieur égal à l'ouverture supérieure (symétrie = sécurité) Fonctionne en position inclinée

- Le verrouillage sur la barre de commande est encastré, hors portée des animaux, doux et silencieux. Grâce à une butée spéciale en composite, il s'opère dans un palier à chaque place disposé sur l'ossature, comportant le verrouillage individuel.
- Accès au déverrouillage à droite ou à gauche sans danger.
- Manette de commande permettant l'accouplement de plusieurs panneaux.
- Existe en encolure fixe réservé aux troupeaux laitiers en 5 et 6 m

En panneaux de 1 à 6 m de 1 à 10 places

TOUS NOS PRODUITS SONT GALVANISÉS À CHAUD APRÈS FABRICATION

JOURDAIN - ZI - 45300 ESCRENNES - FRANCE - Tél.: 0238340000 - Fax.: 0238340299 - contacts@jourdain.fr

JOURDAIN

N°1 MONDIAL DU TUBULAIRE BOVIN

LES POINTS FORTS DU CORNADIS SAFETY® IV

Détaillons le BRAS MOBILE et son support

① Chapes embouties de forte épaisseur et de grande résistance.

② Accostage par 4 soudures longitudinales incassables.

③ Entretoise de parallélisme - fonctionnement parfait de l'axe.

④ Axe Safety IV en acier revêtu de polyamide choc (insonorisé) et déverrouillable à distance de chaque côté en sécurité. Innaccessible aux animaux. Breveté.

⑤ Tringle monobloc avec butées Safety IV de blocage en matière composite: blocage parfait du bras mobile (brevets FR1000639 et FR1001072).

⑥ Un palier Safety IV support de tringle et blocage par place renforcé par bourrelets, aucun effort sur la tringle de commande (brevets FR 9912379 EUR 1040753).

⑦ Verrouillage individuel central (une broche suffit).

⑧ Bras mobiles renforcés par une bague acier anti-usure monobloc traversante.

⑨ Anti-passage veaux en partie basse (brevets FR 9809745 EUR 99401866).

⑩ Anti-passage en partie haute, toutes positions (aucun danger).

⑪ Confort au cou des animaux haut et bas.

⑫ Extrémités formées en dôme (confort et longévité des colliers DAC).

⑬ Sécurité DAC (impossibilité aux colliers DAC de rester prisonniers).

⑭ Nœuds de soudure pré-ajustés en «gueules-de-loup» et découpes laser.

⑮ Système RAZ Safety IV de retour automatique des bras mobiles réalisant l'anti-bruit en position ouverte (Brevets n° FR 9710193 et EUR 98401990). Seul système alliant souplesse, équilibre, silence et efficacité, même si le Cornadis est incliné. (Aucune ovalisation des articulations due aux coups de butoirs des systèmes à contre-poids).

⑯ Chape support du bras mobile formant anti-passage central et liaison avec le montant vertical.

⑰ Fonctionnement équilibré et silencieux sans addition de pièces d'usure telles que butoir ou tampon anti-bruit. Aucun contact tube assurant une sécurité aux oreilles des animaux et aux mains.

⑱ Renfort à sceller percé pour un bon maintien.

⑲ Manette de commande escamotable 2 positions : ouvert et fermé, permet de manœuvrer plusieurs panneaux à la fois en reliant les barres de commande.

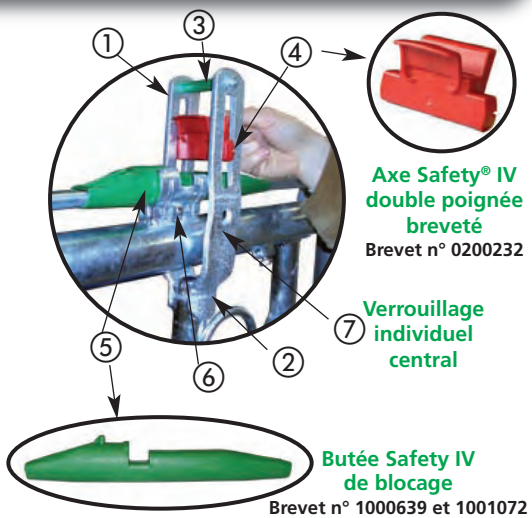

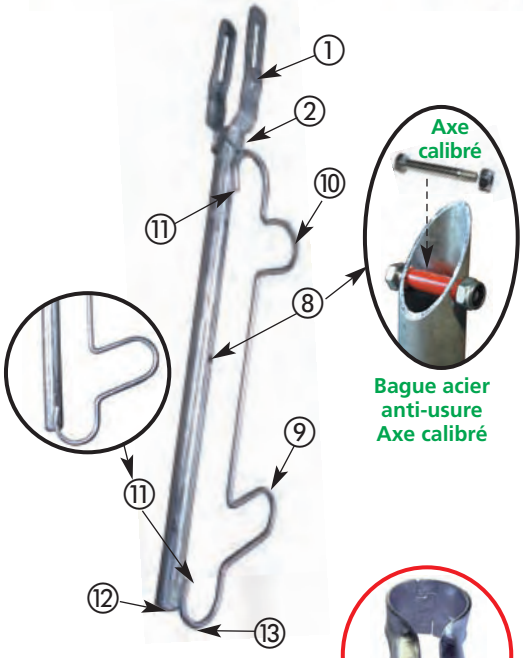

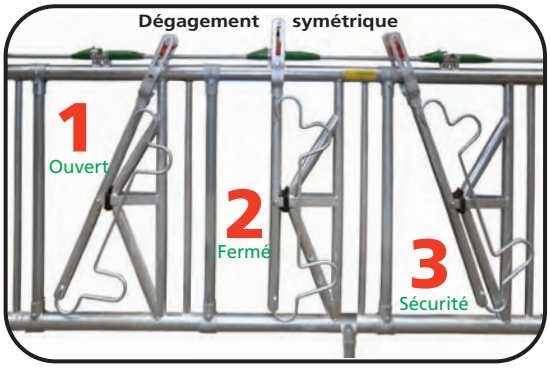

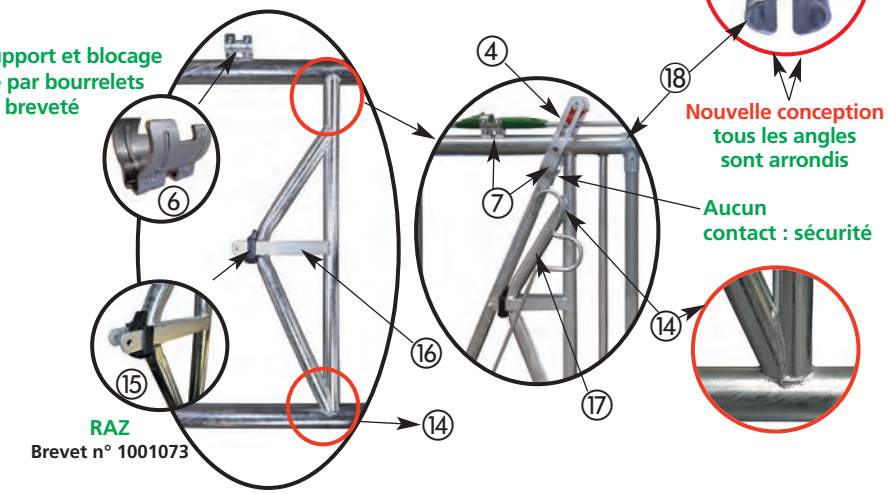

GÉNÉRATION "SAFETY ® IV"

Une nouvelle ère commence

1 Manette de commande **avec verrouillage intégré:** permet de manœuvrer plusieurs panneaux.

2 Coquilles griffes avec bourrelet de renfort et angles arrondis.

3 Entretoise de parallélisme : garantit un fonctionnement parfait.

4 • Axe acier revêtu **insonorisé** par polyamide.
• Guidage intérieur.
• Inaccessible aux animaux.
• Déverrouillable à distance en toute sécurité. (Brevet n°02 002 32).

5 Fourche emboutie, 4 soudures longitudinales.

6 Anti passage génisse partie haute **(fermé, sécurité)**.

7 Anti passage veau partie basse **(ouvert, fermé).**

8 Anti passage veau **central.**

9 Sécurité DAC (Brevet n°98 097 45).

10 Bague acier anti-usure monobloc traversante.

11 Axe acier calibré.

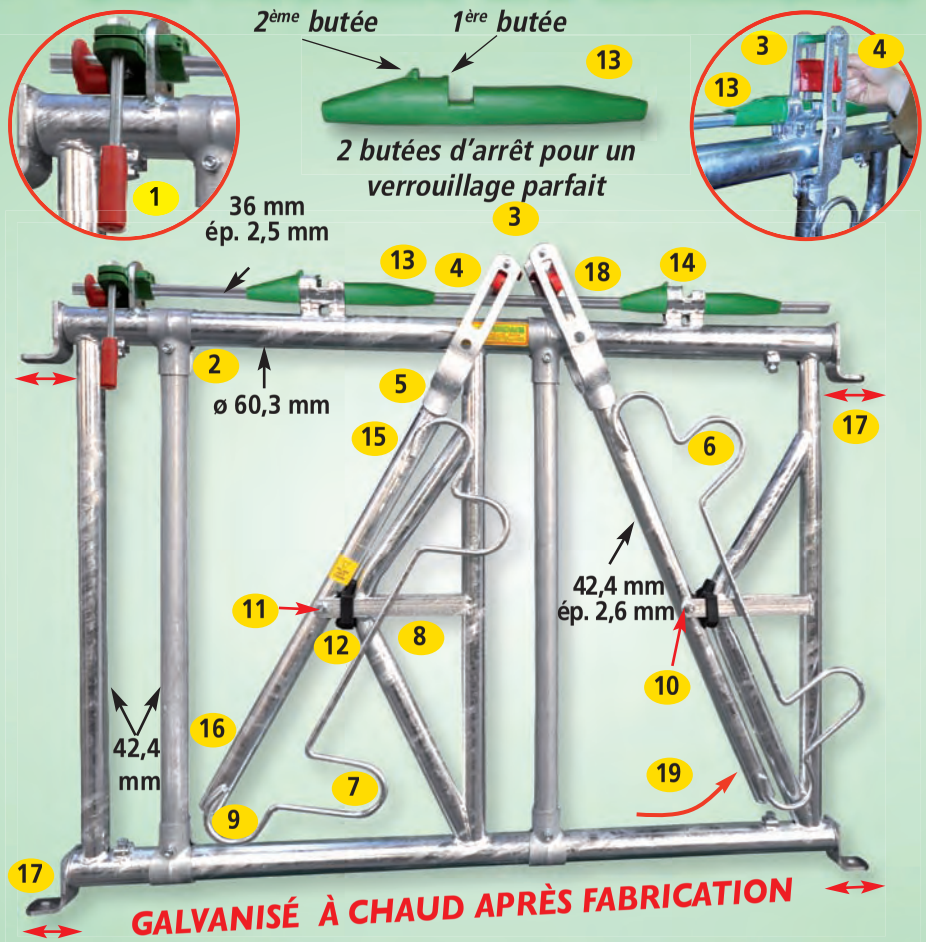

Ce produit est protégé par 8 brevets Français et Européens.

12 RAZ système de retour automatique des bras mobiles (position ouverte et anti-bruit) (Brevets n°97 101 93 et n°98 401 990).

13 Tringle monobloc avec **butée Safety IV matière composite**: verrouillage parfait (Brevet n° 1040753).

14 • Un palier par place
• Verrouillage parfait
• aucun effort sur la barre
• Verrouillage individuel central
(Brevets n° 99 038 57 et n° 10 407 53).

15 Confort au cou (partie haute).

16 Confort au cou (partie basse).

17 Embouts réglables et orientables.

18 Mouvement insonorisé.

19 Dégagement de sécurité.

20 Soudure par arc pulsé haute technologie.

21 Acier français d'épaisseur constante garantie.

22 Galvanisation certifiée ISO 9002, authentifiée n°8165.

N°1 MONDIAL DU TUBULAIRE BOVIN

FABRICATION FRANÇAISE

Encore plus de raisons de préférer le cornadis "Safety IV" Jourdain