www.carre.fr

LA CARRURE AU-DESSUS EN SARCLAGE !

PRÉPARATION DE SOL PROFOND • PRÉPARATION DE SOL SURFACE • SEMIS FERTILISATION

ROULEAUX TASSEURS AVANT • ENTRETIEN DES CULTURES ET PRAIRIES

SARCLERSE

HERSE ÉTRILLE

SARCLERSE est un outil porté 3 points utilisé sur toute culture en ligne ou pas. Principalement utilisé sur le maïs et les céréales, SARCLERSE peut également être utilisé pour l'entretien de prairies.
Avec une vitesse d'utilisation pouvant atteindre 15 km/h, SARCLERSE détruit la majorité des levées d'adventices en atteignant peu les cultures.
SARCLERSE contribue également à l'aération des sols, et à l'écroûtage des sols battants.
Existe en 1 m 50, 3 m et 4 m 50 fixe jusqu'à 12 m en repliable.
La puissance requise est de 8 à 10 CV par mètre.

carre
Carrément convaincant

LE CHÂSSIS

- Bâti sur une base tube de 100x5 mm et 100x8 mm, conçu pour résister aux fortes contraintes demandées par l'utilisation sur prairie
- Attelage 3 points à broches anti-rotation, entièrement mécano-soudé pour éviter les prises de jeu. Entre chapes n°2/3
- Articulation de repliage baguée et de grande largeur pour une meilleure rigidité
- Repliage à 3 m pour plus de confort et de sérénité au transport
- Réglage aisé des roues de terrage par vis manivelle avec réglette graduée

SUPPORTS et PEIGNES

- Les éléments de 1 m 50 montés sur pivot bagué sont flottants, les dents épousent ainsi parfaitement les dénivellations du terrain
- Un système de biellettes reliant les éléments entre eux permet l'inclinaison des éléments extérieurs en position repliée. Les dents sont donc tournées vers l'intérieur pour éviter tout accident et réduire l'encombrement
- Angle d'attaque des dents au sol (5 positions) manœuvré par une simple poignée qui règle l'ensemble des dents de l'élément, permettant ainsi une grande rapidité d'exécution
- Dents doubles Ø7 mm compactes ou Ø7 et 8 mm longues à fixation par goupille clips pour une adaptation rapide aux différents types de cultures
- Forte densité des dents (25 mm entre chaque passage de dents) pour un sarclage efficace

Largeur	Fixe		Repliable standard				Repliage ciseau	
	3m	4m50	4m50	6m	7m50	9m	9m	12m
Hauteur replié			1m45	2m20	2m95	3m70	2m50	3m25
Nombre éléments	2	3	3	4	5	6	6	8
Nombre dents	60	90	90	120	150	180	180	240
Nombre roues	2	2	2	2	4	4	4	4

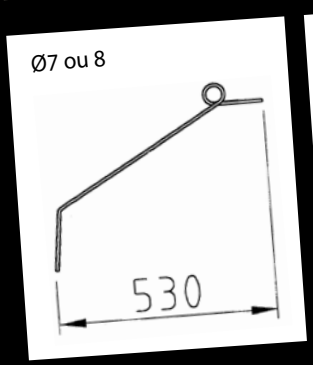

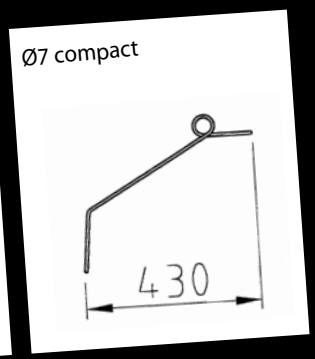

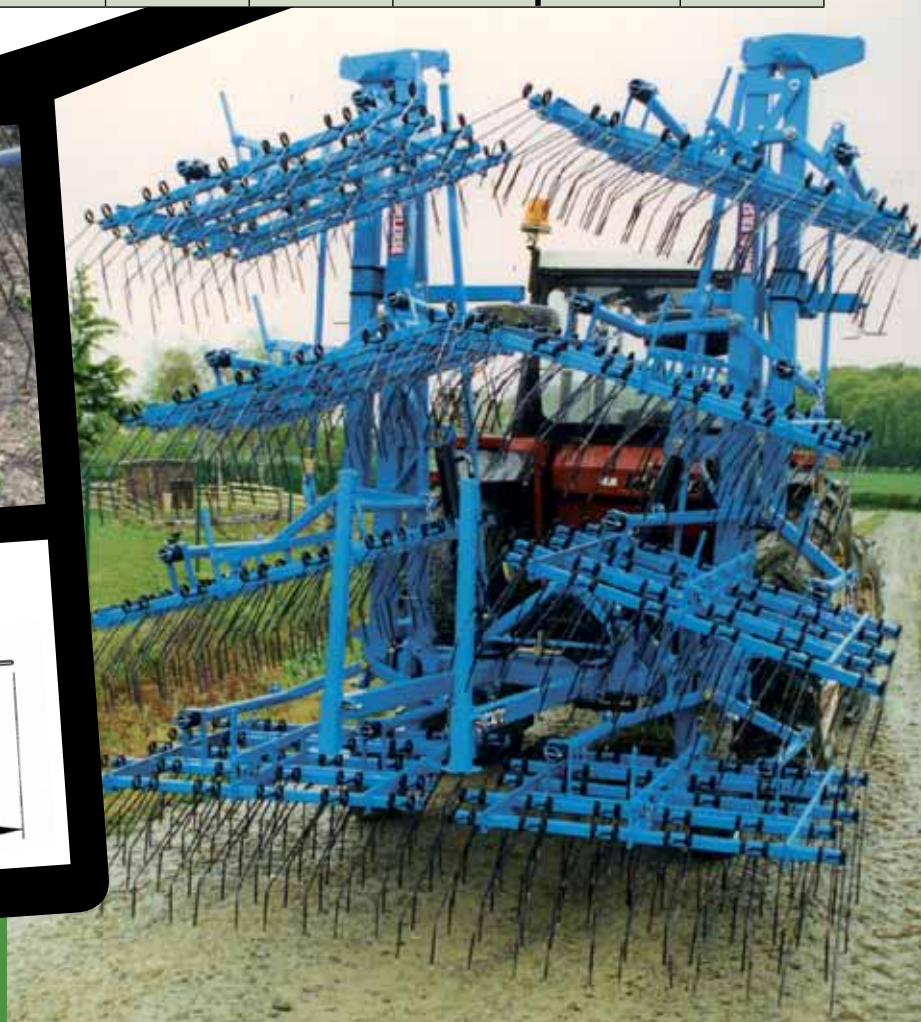

LES ÉQUIPEMENTS

SPÉCIAL PRAIRIE

SEMLOC

- Implantation de culture en semis à la volée (de surface) pour la régénération des prairies
- Trémie 200 litres avec distributeur à cannelures, entrainée par roue DPA permettant des dosages de 8 à 100 Kg/ha
- Entrainement soufflerie par 1 ou 2 moteurs électriques ou soufflerie hydraulique selon la largeur d'application

LAME DE NIVELAGE

- Lames crénelées indépendantes, montées sur dents ressort carré 20 mm, pour une rigidité et une agressivité maximum en surface
- Fixée directement sur le chassis de SARCLERSE

Signalisation selon réglementation en vigueur

EN OPTION

LES OPTIONS

• Paire de roues supplémentaire pour augmenter la stabilité de la machine

• Jeu de 4 effaceurs de traces en carré de 20 pour les passages de roue du tracteur

• Compteur d'unités sur SEMLOC pour relever les surfaces effectuées

• Compteur d'unités sur roue pour contrôler les surfaces réalisées

Les points carrément forts

Sécurité :

- Lorsque les éléments sont repliés, les dents sont orientées vers l'intérieur de la machine
- Les vérins de repliage sont équipés de clapets de verrouillage
- Béquille de dépose à verrouillage automatique

Solidité :

- Attelage n° 2/3 avec broche de 3e point anti-rotation sur chapes acier épaisseur 20 mm
- Le montage des lames de nivelage sur dents ressort carré 20 mm permet de supporter des efforts importants
- Articulation de repliage baguée et de grande largeur pour une meilleure rigidité
- Axe de pivot des éléments monté sans soudure ni décolletage pour augmenter la résistance

Efficacité :

- Butée de réglage des extentions pour mettre de niveau l'ensemble de la machine
- Dents compactes 430 mm ou dents plus souples d'une longueur totale de 530 mm avec double spire
- Passage de dents très dense (25 mm)
- Les éléments, grâce au pivot central, épousent les formes du terrain
- Oscillation des rallonges à partir de 9 m pour s'adapter aux dénivellations du terrain
- Pour prairies : lame de nivelage crénelée pour une agressivité maximale et angle d'inclinaison permettent une parfaite stabilité de fonctionnement

Confort :

- Réglage des roues de terrage par manivelles avec réglette graduée
- 5 réglages rapides d'angle des dents sans outil
- Changement rapide des dents sans outil par simple goupille clips. Dents doubles = nombre divisé par 2
- Lame de nivelage montée avec système de vis pointeau plus règlette pour un réglage en hauteur rapide et précis

Qualité :

- Contrôle à chaque étape de la production
- Peinture de finition polyuréthane sur apprêt époxy
- Traitement de surface avant peinture par conversion
- Contrôle final avant expédition, consultable sur demande

Environnement :

- Nécessite peu de puissance pour des grandes largeur de travail
- Diminue le besoin en eau par son action qui évite l'hydromorphie sur prairie
- Contribue à réduire l'érosion du sol en cassant la croûte de battante ce qui favorise la pénétration de l'eau
- Préserve la composition organique du sol par un travail en surface à environ 2 cm

PRAIRIAL

• Régénérateur de prairie

Demandez la documentation

nemo Tél 02 51 57 26 53 www.nemocompack.com/11 65511118-FR

ECOIMPACT

-12 0 +12

7+

- Entreprise familiale basée en Vendée
- Constructeur depuis 1938
- Spécialiste de la préparation du sol, du semis, de la fertilisation, de l'entretien des cultures et des prairies
- Site certifié ISO 9001 pour la qualité et ISO 14001 pour l'environnement
- 80 collaborateurs sur 8 000 m² couverts

Site dédié au désherbage mécanique : atoutbiner.fr

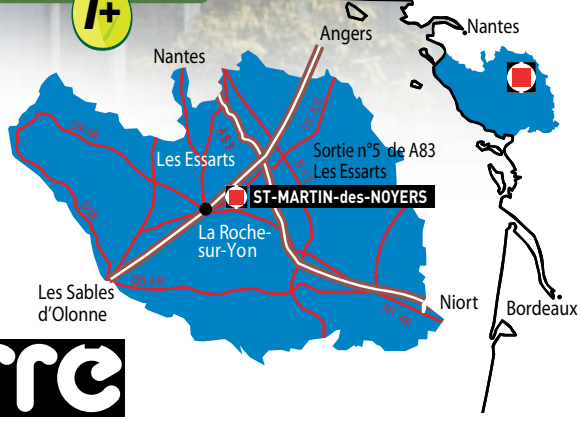

carré

Carrément convaincant

CARRÉ sas - CONSTRUCTIONS MÉCANIQUES
Z.A. Les Fours • BP 6 • F • 85140 SAINT-MARTIN-DES-NOYERS
Téléphone : +33 (0)2 51 07 82 35 • Fax : +33 (0)2 51 07 80 75
Internet : http://www.carre.fr • E-mail : carre@carre.fr